探访升龙道文化之旅

山车·机关

DASHI FLOATS & KARAKURI

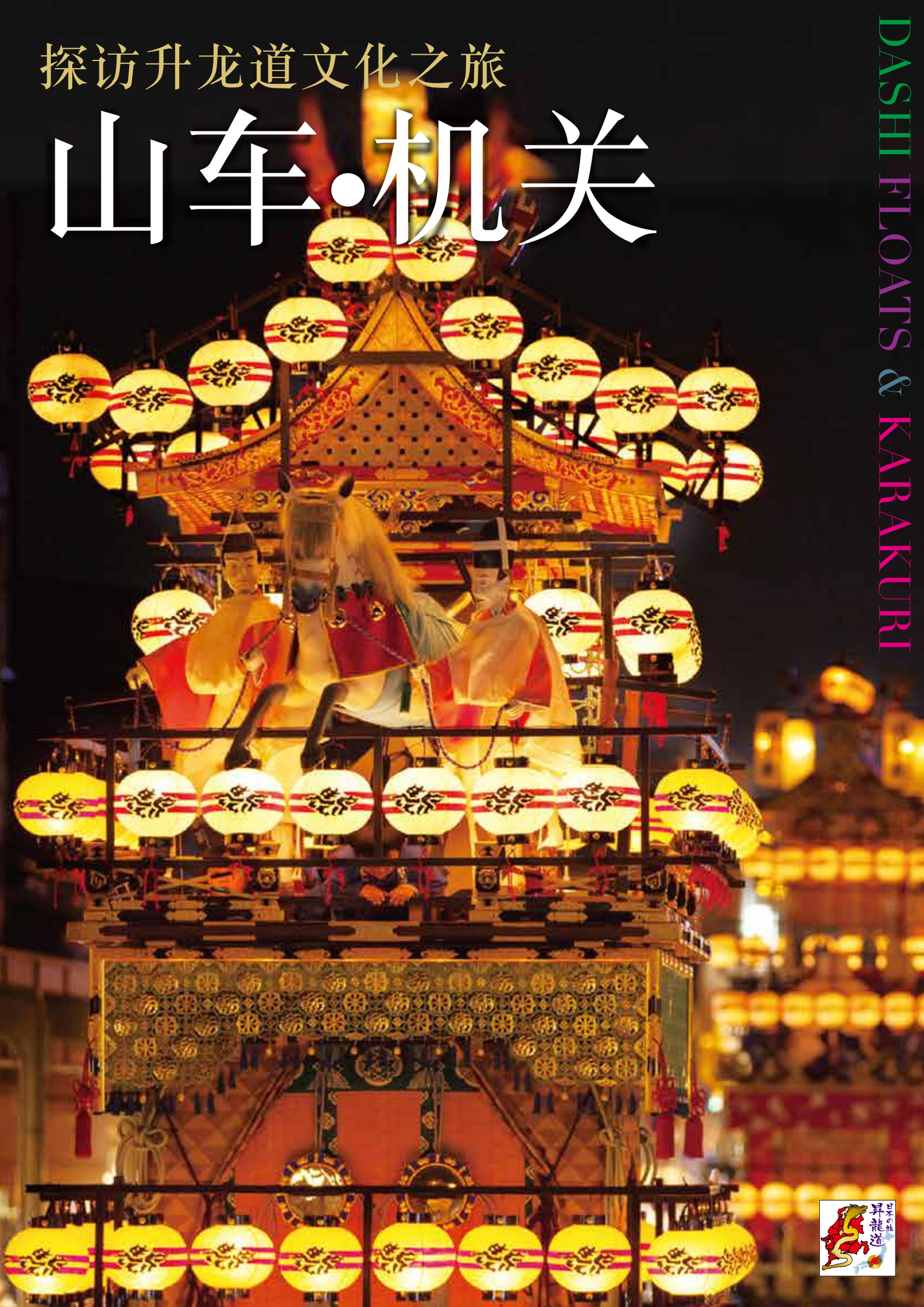

传承至今的日本人之心

朝日祭（福井县越前町）

DASHI FLOATS & KARAKURI

山车•机关（Karakuri）是

为节庆祭典增色添彩的“山车”。
也称为山、鉾、屋台、曳山、乐车（Danjiri）等，
各地区有各种各样的名称。
节庆祭典时拉山车的风俗多见于亚洲诸国，
现如今，据说日本全国分布着大约5000台山车。
人们向着拉到街市的山车，祈祷地区繁荣和家庭平安。
由于各地人们紧密的联系和骄傲自豪，山车祭得以代代相传。
在山车上装载“机关人偶”即为“机关山车”。
据说日本现存“机关山车”有约300台，
其中的绝大部分保留在中部地区。

一切皆始于祈盼 神明降临之心

原

在神社举行祭礼的时候，要准备好祈盼神明从天而降的“附体”。基于神明要降临在神圣的山上这一考虑，矗立起制作的假山、高大的树木，装饰优美的柱子，花笠和人偶等，作为神明停留场所的标志。后来就在这个上面安装车轮制成了山车，拉到街市上巡回。这就是山车的起源。山车的诞生包含着任命祈盼神明降临的心愿。

古川祭
（岐阜县飞驒市）

尾张津岛天王祭
（爱知县 / 津岛市、爱西市）

山车祭的起源

都市祭典中使用的山车起源为京都祇园祭的山鉾。14世纪即产生了现代山鉾的原型，如今保持有15世纪的61台山鉾的记录。从这时起，京都以外的地区也开始制造山车，而后，爱知县尾张地区的津岛天王祭、热田大山祭、龟尾天王社(现在的那古野神社)的天王祭中开始了山车祭。

自江户时代(1603年到1867年，德川幕府统治日本的年代)兴起的山车祭，最初在城下小镇举行。到了18世纪渐渐扩展到商业都市和港口城市，知立祭、高山祭、城端曳山祭、上野天神祭等都是起源于这个时期。从文化文政年间(1804～1830年)到明治时代，随着日本庶民文化发展，山车祭迎来了全盛时期。新的山车祭开始在小镇和农村扩展起来。

高冈御车山祭（富山县高冈市）

机关人偶的登场

装载有机关人偶的山车始见于中世末期。到江户时代，机关人偶的乐趣和山车的妙趣完美结合成立深受欢迎的“机关山车”，并在各地区广泛流传开来。

机关人偶自古就有，直到江户时代才作为文化真正发展起来。当时仅是大名、公家、大商人等一部分特权阶层的娱乐项目。是安装机关能够上茶的“上茶人偶”为代表的“客厅机关”。

17世纪中期，大阪创建了“竹田机关表演剧目”。“舞台机关”由此诞生。通过公演，机关人偶的乐趣慢慢渗透到庶民中间，各地区、都开始举办巡回公演。

中部地区则是采用了以山车的山为舞台，在祭典中进行表演的方式。因此，上山车和机关人偶完美结合的“山车机关祭”便诞生并发展开来。

上野天神祭（三重县伊贺市）

高山祭（岐阜县高山市）

集培育技术之大成

◆山车构造和各部分名称

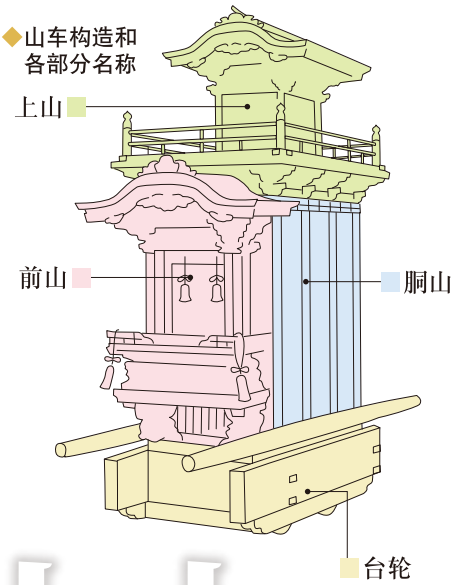

豪华绚烂的山车装饰

汇集技术精华的山车装饰是山车的魅力之一，有的辉煌灿烂，有的细致精巧，充分展现了不同祭典的独特个性。

上山(山车的上部)、前山(山车的前面)等通常进行雕刻。使用金色、银色和彩色进行装备，数量多的山车一台上就要250到300件。其中常见的有狮子、龙、凤凰等瑞兽和故事、历史传说为题材的雕刻，宛如山车上镶嵌了充满立体感的绘画一般。

山车的车身部包围的2种幕布更加增进了山车的豪华程度。车身的周围(正面除外)上部包围的“水引幕”多用著名画家设计的庆祝的图案进行刺绣而成。此外，音乐家和人偶乘坐的车身内部覆盖的“大幕”则多是在红蓝的底色上配以金银丝线刺绣或染色，更见其创意的特色。

精巧细密的同时展现力量强健，流线跃动的美感。这种艺术性使得山车有如一座移动的美术馆。

大垣祭
（岐阜县大垣市）

山车机关人偶

山车祭在日本各地都有，但装载机关人偶的山车数量要属爱知县最多。日本一共拥有大约200台装载机关人偶的山车，其中2／3属于中部地区。

山车机关人偶的演技

机关人偶的演技，从基本的演技到拥有特殊别致名称的演技，十分多姿多彩。将这些技艺组合，复杂有趣，勾起观众的悬念，令人深感惊异。

①头上下左右活动
②手脚上下活动
③敲太鼓、吹笛子
④倒立　⑤肩扛　⑥戴面具
⑦能舞　⑧写字
⑨绫渡(使用手脚翻跨从上垂下来的平行棒)
⑩乱桩渡(穿着厚底木屐在木桩上步行)
⑪大车轮　⑫诞生　⑬变身
⑭巫女舞　⑮射箭
⑯机关人偶演剧

犬山祭
（爱知县犬山市）

机关人偶的操作方法

① 人直接用手拿着人偶进行操作
知立祭 山车文乐的三人操纵等
②人偶体内有许多牵线，穿过山车中设置的内渠在下面牵引操作
高山祭 等
③ 人偶脱离人手，看起来就像自己活动的机关
久田见祭等

知立祭(山车文乐的三人操纵(日本操纵人偶的方式，一个人偶由三个人操纵))（爱知县知立市）

城端曳山祭（富山县南砺市）

和现代息息相通的“产业制造”的风土

龟崎赶海祭
（爱知县半田市）

立物(Tatemon)祭（富山县鱼津市）

石取祭（三重县桑名市）

须成祭（爱知县蟹江町）

1619年，东照宫祭即现代的“名古屋祭”中，将装载人偶的大八车看作山车进行巡游，这就是“山车机关祭”的先驱。在尾张(爱知县西部)历代藩主的财政支持下，18世纪初期的9台山车全部装载机关人偶，并发展成为盛大的祭礼。作为城镇繁荣的象征，尾张多地的神社的例行祭典中均举行“山车机关祭”，受其影响在中部地区的各处扩展起来。而且已经传承至今，还将继续流传下去。

手脚活动栩栩如生，机关人偶展现了高超的技艺。其设计和生产中，科学的智慧和产业制造高超的技艺缺一不可。山车机关中，各城镇之间在人偶的精巧程度和多姿多彩上一争高下，实现了技术的高度进步。如今中部地区不仅汽车产业发达、还作为精密机械和工作机械、航天宇宙等各种产业的全球化聚集地而发展进步。

长滨曳山祭（滋贺县长滨市）

青柏祭（石川县七尾市）

鸟出神社的鲸船活动
（三重县四日市市）

中部的山车祭 中部日本地区

からくり 机关人偶的奉纳或有山车出场的祭典

展 拥有祭典、山车等的常设展览的设施。

● 山车祭的举办地点(2014年3月1日调查)

高冈御车山祭

富山县 高冈市

〔高冈御车山祭的御车山活动〕

国家指定重要有形民俗文化财

国家指定重要无形民俗文化财 からくり

- 日程 / 每年5月1日(宵祭、点灯4月30日)
- 祭礼地点 / 高冈关野神社、山町一带(集合仪式:片原町十字路口)
- 看点 / 4月30日 宵祭18:00～
  5月1日 奉曳11:00～18:00
  5月1日 集合12:00

展 高冈御车山会馆

青柏祭

石川县 七尾市

〔青柏祭的曳山活动〕

国家指定重要无形民俗文化财

- 日程 / 每年5月3日•4日•5日
- 祭礼地点 / 大地主神社、七尾市内中心地区
- 看点 / 5月3～5日 山车转向
  5月4～5日 三基集合

城端曳山祭

富山县 南砺市

〔城端神明宫祭的曳山活动〕

国家指定重要无形民俗文化财 からくり

- 日程 / 每年5月4日(宵祭)、5日(本祭)
- 祭礼地点 / 城端神明宫
- 看点 / 每年5月5日
  9:30 在城端别院前庵屋台、曳山齐聚一堂
  17:00 在出丸坂将曳山回转180度
  19:00 曳山、庵屋台上安装提灯在街市游行

展 城端曳山会馆

Tatemon祭

富山县 鱼津市

〔鱼津的Tatemon活动〕

国家指定重要无形民俗文化财

- 日程 / 每年8月第1个周五、周六的夜晚
- 祭礼地点 / 诹访神社
- 看点 / 20:30～23:00 巡回拉立物(Tatemon)

古川祭

岐阜县 飞騨市

〔古川祭的起始太鼓、屋台活动〕

国家指定重要无形民俗文化财 からくり

- 日程 / 每年4月19日•20日
- 祭礼地点 / 气多若宫神社、气多若宫神社的氏子地区、起始太鼓之乡广场(飞騨古川祭会馆前)、古川町市街
- 机关(Karakuri)奉纳地点 /
  4月19日:各屋台町内
  4月20日上午: 起始太鼓之乡广场(雨天为各町内屋台仓库)
  4月20日下午:市街(雨天在各町内的屋台仓库)
- 看点 / 4月19日 20:00～00:00过后起始太鼓
  4月20日 拉屋台集合

展 飞騨古川祭会馆

长滨曳山祭

滋賀県 长滨市

〔长滨曳山祭的曳山活动〕

国家指定重要无形民俗文化财

- 日程 / 每年 4 月13日～16日
- 祭礼地点 / 长滨八幡宫、长滨市街一带
- 看点 / 4月15日 9:45～10:00 一番山的儿童狂言
  (狂言是日本穿插于能剧之间的即兴简短笑剧)

展 长滨市曳山博物馆

高山祭

岐阜县 高山祭

〔高山祭的屋台活动〕

国家指定重要有形民俗文化财

国家指定重要无形民俗文化财 からくり

- 日程 / 春季高山祭:每年4月14日、15日
  秋季高山祭:每年10月9日、10日
- 祭礼地点 / 春季高山祭:日枝神社
  秋季高山祭:樱山八幡宫
- 机关(Karakuri)奉纳地点 / 春季高山祭:
  日枝神社御旅所前 秋季高山祭:樱山八幡宫境内

展 高山祭屋台会馆

大垣祭

岐阜县 大垣市

〔大垣祭的軕活动〕

国家指定重要无形民俗文化财 からくり

- 日程 / 每年5月15日以前最近的周六(试乐)、周日(本乐)
- 祭礼地点 / 大垣八幡神社周边
- 看点 / 试乐/8:45～11:00 奉艺
  12:00～18:00 自由巡行
  19:00～21:00 夜宫
  本乐/8:45～10:00 奉艺
  10:00～17:15 軕巡行
  19:00～21:10 夜宫

尾张津岛天王祭

爱知县 津岛市•爱西市

〔尾张津岛天王祭的车乐舟活动〕

国家指定重要无形民俗文化财

- 日程/每年7月第4个周六(宵祭)和次日周日(朝祭)
- 祭礼地点 / 津岛神社、天王川公园
- 看点 / 每年7月第4个周六 20:45左右起
  宵祭(卷藁船出航)
  每年7月第4个周日 9:00左右起
  朝祭(车乐舟出航)

须成祭

爱知县 蟹江町

〔须成祭的车乐船活动和放流神葭〕

国家指定重要无形民俗文化财

- 日程 / 每年8月第1个周六、周日
- 祭礼地点 / 冨吉建速神社、八剑社，蟹江川
- 看点 / 20:00～21:30
  从祭船饰桥出发～抵达天王桥

龟崎赶海祭

爱知县 半田市

〔崎赶海祭的山车活动〕

国家指定重要无形民俗文化财 からくり

- 日程 / 每年5月3日•4日
- 祭礼地点 / 神前神社
  龟崎地区(尾张三社、秋叶社等)
- 机关(Karakuri)的奉纳地点 / 神前神社、尾張三社、秋叶社、龟崎海滨绿地
- 看点 / 5月3日 10:30～ 海滨拉山车
  5月4日 14:30～ 海滨拉山车

上野天神祭

三重县 伊贺市

〔上野天神祭的乐车活动〕

国家指定重要无形民俗文化财

- 日程 / 最新的星期五，星期六，星期日至10月25日
- 祭礼地点 / 上野天神宫(菅原神社)、伊贺市市街的三筋町
- 看点 / 乐车(Danjiri)巡游星期天举行

展 乐车(Danjiri)会馆

犬山祭

爱知县 犬山市

〔犬山祭的车山活动〕

国家指定重要无形民俗文化财 からくり

- 日程 / 每年4月第1个周六(试乐祭)
  周日(本乐祭)
- 祭礼場所 / 针纲神社
- 机关(Karakuri)奉纳地点 / 针纲神社前
- 看点/周日上午开始 本乐祭、机关(Karakuri)奉纳

展 车山转向会馆

鸟出神社的鲸船活动

三重县 四日市市

〔鸟出神社的鲸船活动〕

国家指定重要无形民俗文化财

- 日程 / 每年8月14日(町内游行)、15日(正式游行)
- 祭礼地点 / 鸟出神社、各町内
- 看点 / 8月15日10:00～刚过正午
  由各组按顺序向着鸟出神社正式游行
  "鲸突"奉纳(鲸突是日本围捕鲸鱼的方式)

石取祭

三重县 桑名市

〔桑名市石取祭的祭车活动〕

国家指定重要无形民俗文化财

- 日程 / 每年8月第1个周日和前一天的周六
- 祭礼地点 / 春日神社和春日神社周边、各氏子町内
- 看点 / 周日 13:00～ 整列、
  18:30～ 花车渡祭
  21:00～ 在田町十字路口分开拉

展 石取会馆

知立祭

爱知县 知立市

〔知立的山车文乐和机关(Karakuri)〕

国家指定重要无形民俗文化财 からくり

- 日程 / 每年5月2日•3日
- 祭礼地点 / 知立神社
- 文乐和机关(Karakuri)的奉纳地点 / 知立神社境内
- 看点 / 12:30～ 山车抵达
  隔年5月3日 14:00 上演文乐和机关(Karakuri)
  (仅限正式祭典)

广域观光周游线路形成促进事业"升龙道 山车•机关(Karakuri)街道"

国土交通省中部运输局•北陆信越运输局 / (公社)日本观光振兴协会中部支部 / 中部广域观光推进协议会 / 中部国际机场利用促进协议会

表紙写真/ 高山祭　写真提供: PIXTA　2016.3